平面図

S=1:500

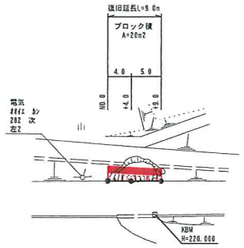

縦断面図

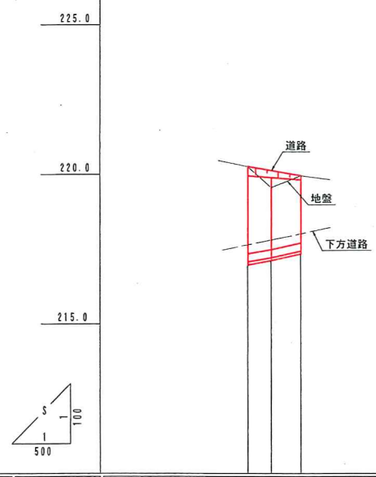

計画	勾配	220.27	3.1%	219.96
	道路高	220.27	220.13	219.96
	地盤高			
道路高		220.27	220.15	219.96
地盤高		220.27	219.56	219.96
追加距離		0.0	4.0	9.0
単距離		0.0	4.0	5.0
測点		NO.0	14.0	19.0

横断面図

S=1:100

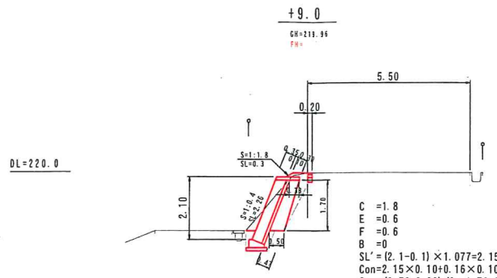

C =1.8
E =0.6
F =0.6
B =0
SL'=(2.1-0.1)×1.077=2.15
Con=2.15×0.10+0.16×0.10=0.23
Cs =(0.50+0.33)/2×1.70=0.71

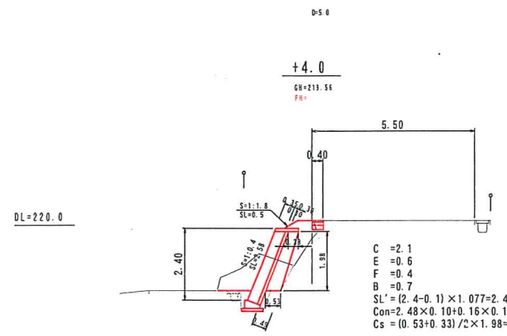

C =2.1
E =0.6
F =0.4
B =0.7
SL'=(2.4-0.1)×1.077=2.48
Con=2.48×0.10+0.16×0.10=0.26
Cs =(0.53+0.33)/2×1.98=0.85

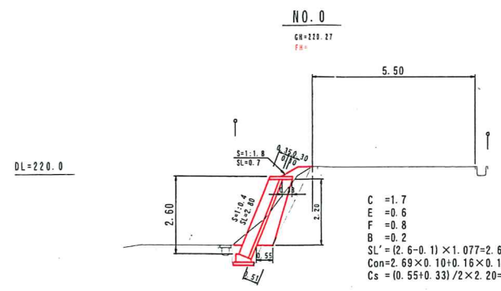

C =1.7
E =0.6
F =0.8
B =0.2
SL'=(2.6-0.1)×1.077=2.69
Con=2.69×0.10+0.16×0.10=0.29
Cs =(0.55+0.33)/2×2.20=0.97

ブロック積展開図

S=1:100

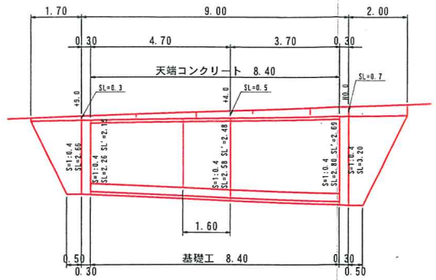

植生工　A=0.3×1.7+(0.3+0.5)/2×5.0
　　+(0.5+0.7)/2×4.0+0.7×2.0=6.31m2
取付工　A=(0.5+1.7)/2×2.66+(0.5+2.0)/2×3.20=6.93m2
足場工　A=(2.48+2.26)/2×4.00+(2.26+2.15)/2×1.60=13.0m2

小口止工

S=1:100

+9.0

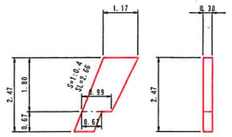

A=0.67×0.67+(0.99+1.17)/2×1.80=2.393m2

1箇所当たり数量
コンクリート V=2.393×0.30=0.72m3
型枠　A=2.393×2+2.66×0.30=5.58m2

NO.0

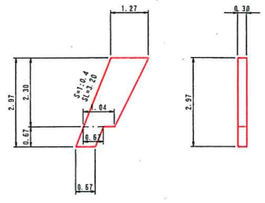

A=0.67×0.67+(1.04+1.27)/2×2.30=3.105m2

1箇所当たり数量
コンクリート V=3.105×0.30=0.93m3
型枠　A=3.105×2+3.20×0.30=7.17m2

総括表

工種	規格	単位	数量
掘削		m3	17.4
床掘		m3	5.4
埋戻		m3	4.9
盛土		m3	3.6
法覆工	植生工	m2	6.3
ブロック積	控35cm	m2	20.44
裏込コンクリート	σck=18N/mm2	m3	2.17
裏込砕石	RC-40	m3	7.04
天端コンクリート	4分、控45cm	m	8.40
基礎工	4分、控45cm	m	8.40
小口止工 コンクリート	σck=18N/mm2	m3	1.65
小口止工 型枠	小型	m2	12.75
取付工		m2	6.93
舗装	5,10,15	m2	2.64
舗装取壊	t=5cm	m2	2.64
足場工		m2	13.00

舗装構成

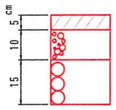

表層　(加熱アスファルト混合物)
上層路盤 (粒調砕石、M30)
下層路盤 (切込砕石、RC-40)

舗装面積

S=1:100

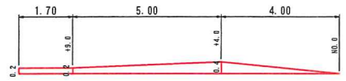

面積　A=0.20×1.7+(0.2+0.4)/2×5.0+(0.4+0)/2×4.0=2.64m2

舗装取壊面積　舗装面積と同じ

基礎工

S=1:20

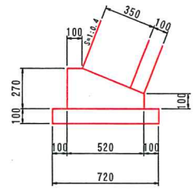

10m当たり数量
コンクリート V=1.05m3
型枠　A=3.70m2
基礎砕石　A=7.20m2

天端コンクリート

S=1:20

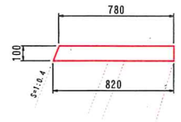

10m当たり数量
コンクリート V=0.80m3
型枠　A=2.08m2

実施

年度	平成28年度		
番号	28災 第195号		
工事名	道路災害復旧工事		
道川港名	山中本線		
施工個所	大田市祖式町 地内		
図面名称	平面図・縦断面図・横断面図・詳細図		
縮尺	図示	図面番号	1/1
発注者名	大田市		